GRUPPO « VFO » PER TRASMETTITORI N. 4/102

5 GAMME ALLARGATE: 80 - 40 - 20 - 15 - 10 METRI

< Indice Geloso

E' il primo Gruppo pilota « VFO » da noi studiato per i trasmettitori di piccola potenza.
La sua semplicità costruttiva e funzionale, la sua piena rispondenza alle esigenze in particolare nel campo dei radioamatori, ne hanno assicurato da anni il più brillante successo.

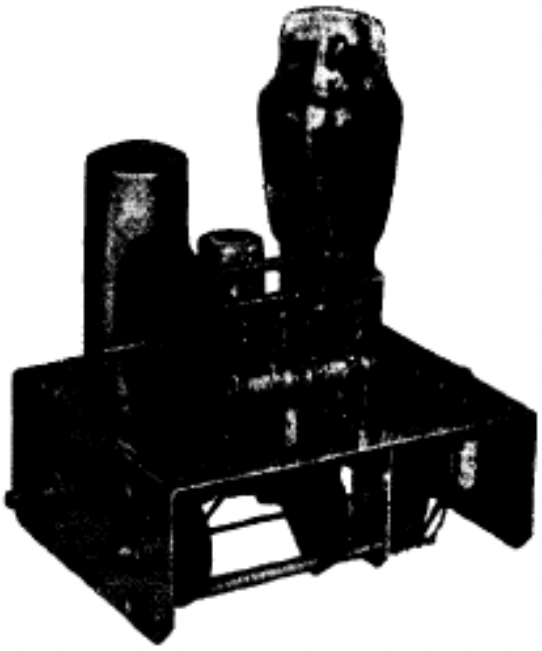

Gamme: 3,5 ÷ 4 MHz - 7 ÷ 7,45 MHz - 14 ÷ 14,4 MHz 21 ÷ 21,6 MHz - 28 ÷ 29,8 MHz.

Potenza RF: sufficiente al pilotaggio di due valvole 807 collegate in parallelo, con 600 V di placca e 275 V di griglia schermo.

Consente di ottenere una corrente di griglia pilota di circa 8 mA su Rg = 12.000 ohm.
Per potere pilotare una sola valvola 807 è necessario collegare tra la griglia di essa e la massa un condensatore a mica di 15 pF, oppure un « trimmer » di capacità massima di 20 ÷ 25 pF regolato a circa metà corsa, ed effettuare il riallineamento delle bobine L7, L8, L9, L10, L11.

Quando sia da pilotare una sola valvola 807, la 6L6-G potrà essere sostituita con una 6V6-GT (massima corrente di griglia pilota ottenibile: 3,5 mA su Rg = 20.000 ohm); in tal caso, però, dovranno essere riallineate anche le bobine L5 ed L6.

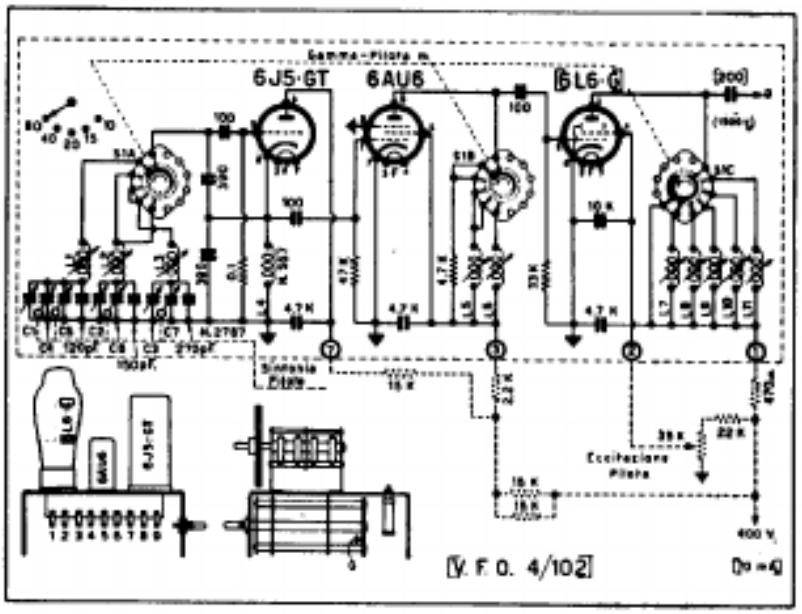

Alimentazione: anodica 400 V c.c., 70 mA (vedi schema). Filamenti: 6 V, 1,5 A.

Valvole: una 6J5-GT - una 6AU6 - una 6L6-G.

Scala di sintonia da usarsi: Cat. N. 1640
Dimensioni . . vedi schema d'ingombro
Peso netto circa (escluse le valvole) gr 570

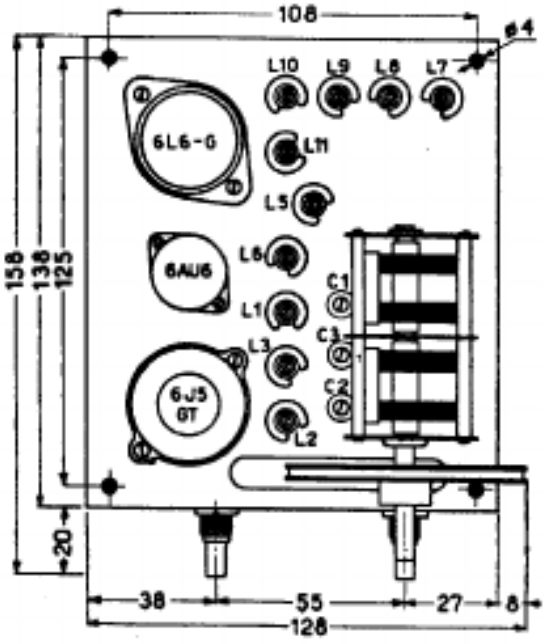

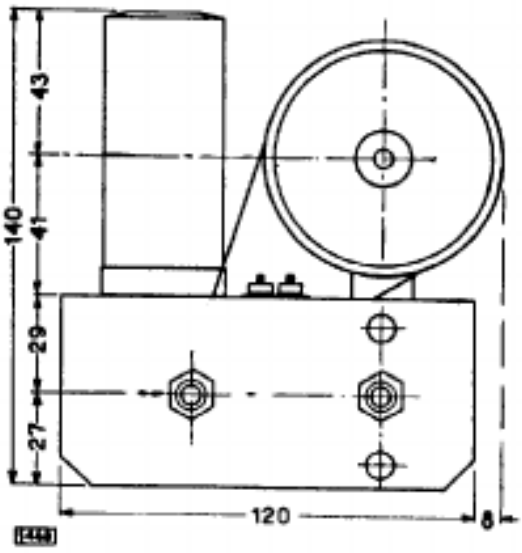

Qui ai lati: **Dati di ingombro e disposizione delle valvole, delle induttanze e delle viti di regolazione del Gruppo VFO N. 4/102.**